MIMAKI

OPT-J0407

Impressora a Jato de Tinta Colorida Opcional

カラーインクジェットプリンタオプション

Manual de Operação da Caixa de Relés

リレー BOX2 取扱説明書

Obrigado por adquirir a “Caixa de Relés BOX2” da MIMAKI.
A “Caixa de Relés BOX2” é um equipamento para conectar a uma impressora a jato de tinta colorida e ligar/desligar o aquecedor de secagem de mídia, vinculando-o à operação de impressão.
Este Manual de Operação descreve o manuseio da “Caixa de Relés BOX2”.
Leia atentamente este manual para otimizar o uso de seu equipamento.

Português

CUIDADO 2
Procedimentos de Segurança 3
Local de Instalação 4
Ligar/Desligar 5
Configuração do Aquecedor 5
Operação Quando o Aquecedor está com Defeito 6
Mensagens de Alerta 7
Solução de Problemas 7

この度は「リレー BOX2」をお買いあげいただき、誠にありがとうございます。
「リレー BOX2」は、弊社カラーインクジェットプリンタに接続し、メディア乾燥ヒータをプリント動作に連動させて ON/OFF するための装置です。
本取扱説明書は、「リレー BOX2」の取り扱いについて説明しています。
本書をよくお読みになり、お客様のニーズに合わせたプリントにお役立てください。

日本語

ご注意 8
安全にお使いいただくために 8
設置場所について 10
電源を入れる / 切る 10
ヒーターの設定について 10
ヒータ異常時の動作について 11
ワーニングメッセージについて 12
トラブルシュート 13

MIMAKI ENGINEERING CO., LTD.

株式会社ミマキエンジニアリング

D203060-11

CUIDADO

TERMOS DE GARANTIA

A GARANTIA LIMITADA DA MIMAKI SERÁ ÚNICA E EXCLUSIVA, E SUBSTITUI TODAS AS OUTRAS GARANTIAS, EXPRESSAS OU IMPLÍCITAS, INCLUINDO, SEM LIMITAR-SE, QUALQUER GARANTIA DE COMERCIALIZAÇÃO OU ADEQUAÇÃO. A MIMAKI NÃO ASSUME NEM AUTORIZA REVENDEDORES A ASSUMIR QUALQUER OUTRA OBRIGAÇÃO OU RESPONSABILIDADE, OU CONCEDER QUALQUER OUTRA GARANTIA, OU AINDA OFERECER QUALQUER OUTRA GARANTIA SOBRE QUALQUER PRODUTO SEM O CONSENTIMENTO PRÉVIO E POR ESCRITO DA MIMAKI.
EM NENHUMA CIRCUNSTÂNCIA A MIMAKI PODERÁ SER RESPONSABILIZADA POR DANOS ESPECÍFICOS, INCIDENTAIS OU CONSEQUENTES, OU POR PERDAS MATERIAIS DO DISTRIBUIDOR OU CLIENTES POR QUALQUER PRODUTO.

Considerações

- Este Manual de Operação foi especialmente elaborado para fácil entendimento. Em caso de dúvidas, entre em contato com um de nossos distribuidores ou com nossa matriz.
- As descrições aqui contidas estão sujeitas a alterações sem notificação prévia.

Interferência em televisores e rádios

O produto aqui descrito gera alta frequência enquanto opera. O equipamento pode interferir em aparelhos de rádio e televisores se configurado ou inicializado em condições inadequadas. O produto não oferece garantia contra danos a aparelhos de rádio ou televisores de uso específico. A interferência do produto em aparelhos de rádio ou televisor pode ser verificada ao ligar/desligar o interruptor de alimentação do aparelho. Caso o produto esteja causando interferências, aplique uma das medidas abaixo ou uma combinação destas.

- Troque a posição da antena do aparelho de rádio ou televisão até que a interferência não ocorra.
- Afaste o aparelho de televisão ou rádio deste produto.
- Conecte o cabo de alimentação deste produto a uma tomada afastada dos circuitos conectados ao aparelho de televisão ou rádio.

Sobre este manual

- Este Manual de Operação descreve as operações e a manutenção da “Caixa de Relés BOX2 OPT-J0407” (doravante denominada “este equipamento”).
- Leia e compreenda inteiramente este manual antes de operar seu equipamento. Mantenha este manual sempre disponível.
- Este Manual de Operação foi elaborado para fácil entendimento. Em caso de dúvida, entre em contato com o distribuidor mais próximo ou com nossa matriz.
- As descrições aqui contidas estão sujeitas a atualizações sem notificação prévia.
- Caso este Manual de Operação esteja ilegível, total ou parcialmente, por quaisquer motivos, adquira uma nova cópia em nossas agências.
- Você também pode baixar o manual mais recente em nosso site.
- Leia o Manual de Operação do aquecedor e da impressora que serão utilizados.
- Para precauções gerais, consulte o Manual de Operação da impressora.
- A reprodução deste manual é proibida. Todos os Direitos Reservados.
  © 2016 MIMAKI ENGINEERING Co., Ltd.

Precauções de Segurança

Símbolos

Os símbolos abaixo foram utilizados neste Manual para operar o equipamento com segurança e para evitar a ocorrência de danos. O sinal indicado pode diferir conforme o grau de precaução.
Os símbolos e seus significados serão conforme abaixo. Favor seguir todas as instruções do manual.

Exemplos de Símbolos

	Descrição
Warning	A não observância das instruções que acompanham este símbolo pode resultar em acidentes graves ou fatais. Leia e siga atentamente as instruções.
Caution	A não observância das instruções que acompanham este símbolo pode resultar em ferimentos ou danos à propriedade.
Important! Important!	Este símbolo indica notas importantes sobre o uso do equipamento. Familiarize-se com essas notas para operá-lo corretamente.
	Este símbolo indica informações úteis. Leia suas informações para operar o equipamento corretamente.
	Indica a página de referência para conteúdos relacionados.
	O símbolo "△" indica que as instruções devem ser observadas tão rigorosamente quanto as instruções de CUIDADO (incluindo as instruções de PERIGO e ADVERTÊNCIA). O sinal representativo de um risco (o sinal mostrado à esquerda se refere à alta tensão) é exibido dentro de um triângulo.
	O símbolo "⃠" indica que a ação representada é proibida. O sinal representativo de uma ação não permitida (o sinal mostrado à esquerda se refere à desmontagem não permitida) é exibido dentro de um círculo.
	O símbolo "●" indica que a ação deverá ser estritamente observada ou que as instruções deverão ser rigorosamente seguidas. O sinal representativo de uma instrução específica (o sinal mostrado à esquerda se refere ao desligamento do cabo de alimentação) é exibido dentro de um

Recomendações de Uso

AVISO

- Fique atento para não danificar, romper ou tropeçar no cabo de alimentação. Caso objetos pesados sejam depositados sobre o cabo de alimentação, ou em caso de aquecimento ou puxões, poderão ocorrer quebras com potenciais riscos de incêndio ou choques elétricos.
- Não instale o equipamento em locais excessivamente úmidos ou com a possibilidade de infiltração de água. • Seu uso sob tais condições poderá resultar em incêndio, choque elétrico ou mau funcionamento.
- Eventos anormais como liberação de fumaça ou odores podem indicar um princípio de incêndio ou o risco de choques elétricos. Se for detectada alguma anormalidade, desligue o equipamento. Verifique primeiramente se há a ocorrência de fumaça; entre em contato com seu distribuidor ou central de vendas MIMAKI para os devidos reparos.
- Jamais repare o equipamento por conta própria, pois o risco de acidentes é grande.
- Jamais desmonte ou altere a unidade principal do equipamento. Desmontagens ou reformas no equipamento poderão resultar em choques elétricos ou danos.
- Não utilize o equipamento se o cabo ou o plugue estiverem danificados. O uso nessas condições poderá resultar em incêndio ou choques elétricos. Entre em contato com um de nossos representantes para substituição do cabo.
- Não utilize o equipamento com tensão de alimentação diferente da especificada, caso contrário há risco de incêndio ou choque elétrico.
- Não utilize o equipamento com frequência de alimentação diferente da especificada, caso contrário há risco de incêndio ou choque elétrico.
- Mantenha as mãos e outras partes do corpo afastadas das partes móveis do equipamento.
- Se entrarem metais, água, líquidos ou materiais estranhos semelhantes no equipamento, desligue imediatamente e entre em contato com uma assistência técnica.
- O uso do equipamento sem resolver o problema poderá causar incêndio ou choque elétrico.

- Mantenha as mãos e outras partes do corpo afastadas
- Na ocorrência de queda de corpos estranhos, tais como peças metálicas ou água, desligue o equipamento e interrompa a alimentação da tomada imediatamente, em seguida entre em contato com um representante. O uso continuado do equipamento em condições precárias de manutenção e reparo poderá resultar em incêndio ou choques elétricos.

Marcações de aviso

O equipamento possui algumas marcações de aviso.
Familiarize-se com os avisos das etiquetas.
Caso alguma marcação esteja ilegível em decorrência de manchas ou caso tenha se soltado, adquira uma nova com seu distribuidor ou em um de nossos pontos de vendas.

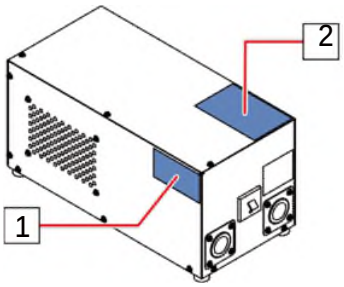

Nº	Etiqueta	Descrição
1	M907768	Descreve o método para desligar a energia.
2	M907764	Não suba na caixa de relés.

Especificações

Alimentação		100V-240V/30A, 50/60Hz
Ambiente Recomendado Ambiente	Temp. permitida	20 °C a 35 °C
	Umidade	35 a 65% (UR) (Sem condensação)

Local de Instalação

Garanta espaço suficiente para a instalação antes de instalar a Caixa de Relés BOX2.
Instale a Caixa de Relés BOX2 de acordo com o espaço de instalação e o estado da ligação de alimentação. Para mais informações sobre o local de instalação, consulte o Manual de Operação da impressora utilizada.

- Exemplo de instalação: JV300
  Instale a Caixa de Relés BOX2 no local indicado na figura a seguir.

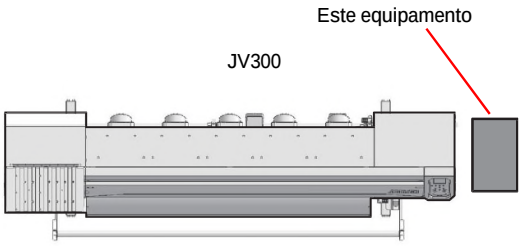

- Exemplo de instalação: Tx400
  Instale a Caixa de Relés BOX2 no local indicado na figura a seguir.

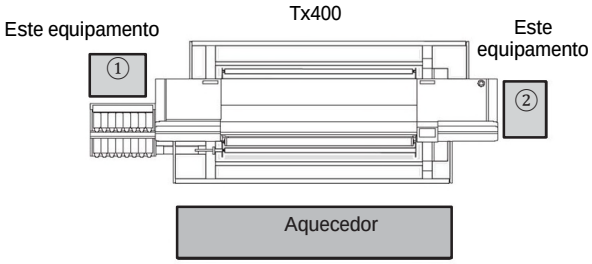

Important!

- Quando a Caixa de Relés BOX2 for movida para qualquer outro local, entre em contato com distribuidor ou representante mais próximo. Transportes por conta própria poderão causar danos ou falhas.
  Entre em contato com seu distribuidor ou representante mais próximo.

Caution

- Tenha cuidado para não tropeçar na Caixa de Relés BOX2. Isso pode causar ferimentos ou danos ao equipamento.
- Não insira nem remova o cabo conectado a esta Caixa de Relé 2. Isso pode causar danos ao equipamento.
- Não suba nesta Caixa de Relés nem coloque nada sobre ela. Isso pode causar danos ao equipamento.

Warning

- Não realize a instalação da Caixa de Relés BOX2 por conta própria. Solicite a um técnico de manutenção ou eletricista para realizar o trabalho.

Ligar/Desligar

Ligar

1 **Ligue a impressora.**

- Ligue a impressora seguindo o procedimento correto.

2 **Ligue a Caixa de Relés BOX2.**

- Ligue o interruptor na parte frontal do equipamento.

Desligar

1 **Desligue a impressora.**

- Desligue a impressora seguindo o procedimento correto.

Configuração do Aquecedor

Important!

- O método de configuração deste equipamento depende do tipo de impressora. Esta seção explica os métodos de configuração
para a série 300 (JV300, CJV300, TS300P, Tx300P), a série 500 (TS500, Tx500, TS500P) e a série Tx400. Se estiver usando um tipo diferente de impressora, consulte o manual de instruções do modelo em questão.

1) Série 300, TS330-3200DS, TS200-1600
Como configurar

Defina a ativação do aquecedor externo.

1 **Pressione a tecla [FUNC1] em LOCAL.**

- A lista de menus é exibida.

2 **Pressione [▲][▼] para selecionar "SETUP" (para TS200-1600, selecione "Media Setting") e, em seguida, pressione a tecla [ENTER].**

- O menu de configuração é exibido.

3 **Pressione [▲][▼] para selecionar "EXTERNAL HEATER".**

4 **Pressione [ENTER].**

- "EXTERNAL HEATER" é selecionado.

5 **Pressione [▲][▼] para selecionar "ON".**

6 **Pressione [ENTER].**

7 **Pressione [END/POWER] várias vezes para encerrar a configuração.**

2) Como configurar Série 500 e série Tx400

Defina a ativação do aquecedor externo.

1 **Pressione a tecla [FUNCTION] em LOCAL.**

- A lista de menus é exibida.

2 **Pressione [▲][▼] para selecionar "MACHINE SETUP" e, em seguida, pressione a tecla [ENTER].**

- O menu de configuração é exibido.

3 **Pressione [▲][▼] para selecionar "Heater Setup".**

4 **Pressione [ENTER].**

- "Heater Setup" é selecionado.

5 **Pressione [▲][▼] para selecionar "ON".**

6 **Pressione [ENTER].**

7 **Pressione [END] várias vezes para encerrar a configuração.**

Operação Quando o Aquecedor está com Defeito

Quando é detectado um defeito no aquecedor durante a impressão, é exibida uma mensagem de erro.

1) Quando a série 300, TS330-3200DS, TS200-1600 é usada
O defeito pode ter as seguintes causas:

- Foi detectada temperatura anormal no aquecedor.
- Foi detectado um tombamento do aquecedor.
- A conexão do aquecedor não foi confirmada.

```
ERROR 70e
E.HEATER ERROR
```

Important!

- Caso seja detectada um defeito no aquecedor, é necessário repará-lo.
- Se o erro for exibido novamente mesmo após o aquecedor ter sido reparado, é necessário reparar a Caixa de Relés Compacta. Nesse caso, entre em contato com nossa assistência técnica ou seu distribuidor.

- Se um erro como “E. HEATER ERROR” for exibido, não será possível realizar uma nova impressão.
- Para eliminar o erro “E.HEATER ERROR”, verifique se a conexão da impressora e do aquecedor está correta. Se o erro aparecer novamente, será necessário reparar o equipamento ou o aquecedor.
- Mesmo que esse erro ocorra, se for possível realizar o recolhimento sem usar o aquecedor, será possível imprimir desativando o aquecedor.
- Consulte **“Configuração do Aquecedor”** para configurá-lo.

2) Quando as séries 500 e Tx400 são usadas

O defeito pode ter as seguintes causas:
- O defeito pode ter as seguintes causas:
- Foi detectado um tombamento do aquecedor.

```
     ! Heater   Wrong
Select                    : END
```

- Não é possível confirmar a conexão do aquecedor.

```
! Heater   Unconnected
Select                    : END
```

Important!
- Caso seja detectada um defeito no aquecedor, é necessário repará-lo.
- Se o erro for exibido novamente mesmo após o aquecedor ter sido reparado, é necessário reparar a Caixa de Relés Compacta. Nesse caso, entre em contato com nossa assistência técnica ou seu distribuidor.

1 **Pressione [▲][▼] para selecionar “END” ou “Cont”.**

- Caso deseje interromper a impressão

  Selecione “END”
  Ao selecionar “END”, os dados que estão sendo impressos serão excluídos e o modo LOCAL será ativado.
- Caso deseje continuar a impressão
  Selecione “Cont.”
  Ao selecionar“Cont.”, a configuração do aquecedor em MACHINE SETUP será alterada para “OFF”.
  Em seguida, o modo REMOTO será ativado e a impressão será reiniciada.

2 **Pressione [ENTER].**

- A operação ocorrerá de acordo com a seleção.

- Se for exibido um erro como “! Heater Wrong“ ou ”!Heater Unconnected“, não será possível realizar uma nova impressão.
- Para cancelar o erro ”!Heater Wrong“, é necessário reparar a Caixa de Relés BOX2 ou o aquecedor.
- Para cancelar o erro ”!Heater Unconnected", verifique se a conexão entre a impressora e o aquecedor está correta.
- Mesmo que esses erros ocorram, se for possível realizar a impressão sem usar o aquecedor, será possível imprimir desativando o aquecedor.
- Consulte “Configuração do Aquecedor” para configurá-lo.

Mensagens de Alerta

As seguintes mensagens foram adicionadas.

1) Série 300, TS330-3200DS, TS200-1600

Mensagem	Causa	Solução
ERROR 70e E . HEATER ERROR	Foi detectada temperatura anormal no aquecedor.	Desligue o aquecedor e deixe-o esfriar. Se o problema não for resolvido, entre em contato com nossa assistência ou com seu distribuidor.
	Foi detectado um tombamento do aquecedor.	Verifique a inclinação da unidade do sensor de inclinação. Se o problema não for resolvido, entre em contato com nossa assistência técnica ou seu distribuidor.
	Não é possível confirmar a conexão do aquecedor.	Confirme a conexão da impressora e do aquecedor. Se o problema não for resolvido, entre em contato com nossa assistência técnica ou seu distribuidor.

2) Série 500, série Tx400

Mensagem	Causa	Solução
! HEATER Wrong Select : END	Foi detectada temperatura anormal no aquecedor.	Entre em contato com nossa assistência técnica ou o distribuidor local.
! HEATER Wrong Select : Cont.		
! HEATER Unconnected Select : END	Não é possível confirmar a conexão do aquecedor.	Confirme a conexão da impressora e do aquecedor. Se o problema não for resolvido, entre em contato com nossa assistência técnica ou seu distribuidor.
! HEATER Unconnec ted Select : Cont.		

Solução de Problemas

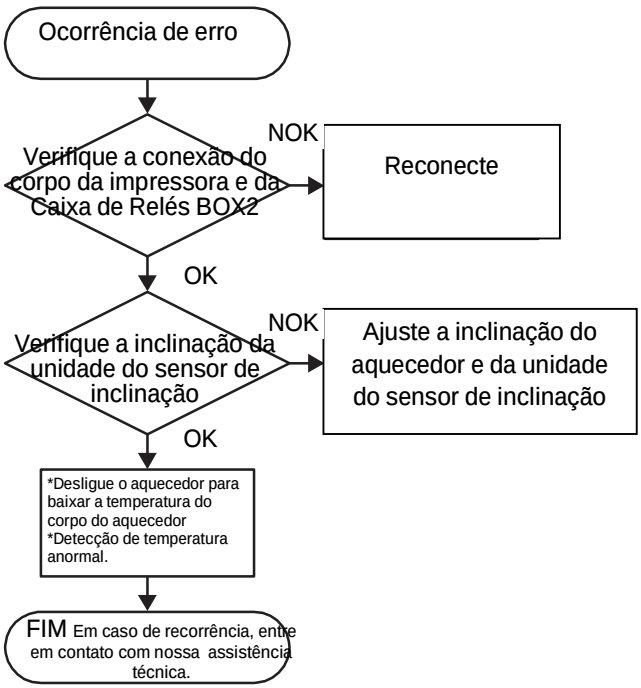

ご注意

ご注意

株式会社ミマキエンジニアリングの保証規定に定めるものを除き、本製品の使用または使用不能から生ずるいかなる損害（逸失利益、間接損害、特別損害またはその他の金銭的損害を含み、これらに限定しない）に関して一切の責任を負わないものとします。
また、株式会社ミマキエンジニアリングに損害の可能性について知らされていた場合も同様とします。
一例として、本製品を使用したメディア等の損失や、作成された物によって生じた間接的な損失等の責任負担もしないものとします。
本装置を使用したことによる金銭上の損害および逸失利益、または第三者からのいかなる請求についても、当社は一切その責任を負いかねますので、あらかじめご了承ください。

おねがい

- この取扱説明書は、内容について十分注意しておりますが、万一ご不審な点などがありましたら、販売店または弊社営業所までご連絡ください。
- この取扱説明書は、改良のため予告なく変更する場合があります。

テレビ / ラジオの受信障害について

本装置は、使用時に高周波が発生します。このため、本装置が不適切な条件下で設置または使用した場合、ラジオやテレビの受信障害を発生する可能性があります。したがって特殊なラジオ／テレビに対しては保証しておりません。
本装置がラジオ／テレビ受信の障害原因と思われましたら、本装置の電源を切り、ご確認ください。電源を切り受信障害が解消すれば、本製品が原因と考えられます。
次の手順のいずれか、またはいくつかを組み合わせてお試しください。

- テレビやラジオのアンテナの向きを変え、受信障害の発生しない位置をさがしてください。
- この製品から離れた場所にテレビやラジオを設置してください。
- この製品とは別の電源供給路にあるコンセントにテレビやラジオを接続してください。

取扱説明書について

- 本書は、「リレー ＢＯＸ2 OPT-J0407」（以後本装置と称します）の取り扱いについて説明いたします。
- 本書をお読みになり、十分理解してからお使いください。また、本書をいつも手元に置いてお使いください。
- 本書は、本装置をお使いになる担当者のお手元に確実に届くようお取りはからいください。
- 本書は、内容について十分注意して作成していますが、万一不審な点がありましたら、販売店または弊社営業所までご連絡ください。
- 本書は、改良のため予告なく変更する場合があります。ご了承ください。
- 本書が焼失／破損などの理由により読めなくなった場合は、新しい取扱説明書を弊社営業所にてお買い求めください。
- 取扱説明書の最新版は、弊社ホームページからもダウンロードできます。
- 使用するヒータおよびプリンタの取扱説明書も併せてお読みください。
- 一般的な注意事項はプリンタの取扱説明書をご参照ください。
- 本書の内容を無断で転載することは禁止されています。

安全にお使いいただくために

マーク表示について

本書では、マーク表示により操作上の注意内容を説明しています。注意内容により表示するマークは異なります。各マーク表示の持つ意味をご理解し、本装置を安全に正しくお使いください。

マーク表示の例

	内　容
警告	「警告」マークは、指示を無視して誤った取り扱いをすると、人が死亡または重傷を負う可能性が想定される内容を示しています。必ずよくお読みになり、正しくお使いください。
注意	「注意」マークは、指示を無視して誤った取り扱いをすると、人が傷害を負う可能性が想定される内容および物的損害の発生が想定される内容を示しています。
重要！	「重要」マークは、本装置をお使いいただく上で、知っておいていただきたい内容が書かれています。操作の参考にしてください。
	「ヒント」マークは、知っておくと便利なことが書かれています。操作の参考にしてください。
	関連した内容の参照ページを示しています。
	△マークは、注意（危険・警告を含む）を促す内容があることを告げるものです。中に具体的な注意事項（左図の場合は感電注意）が描かれています。
	⃠記号は、禁止の行為であることを告げるものです。図の中や近傍に具体的な禁止内容（左図の場合は分解禁止）が描かれています。
	●記号は、行為を強制したり、指示する内容を告げるものです。図の中に具体的な指示内容（左図の場合は差し込みプラグをコンセントから抜いてください）が描かれています。

使用上の警告

警　告

- 電源ケーブルを傷つけたり、破損したり、加工しないでください。また、重い物をのせたり、加熱したり、引っ張ったりすると電源ケーブルが破損し、火災・感電の原因になります。
- 湿気の多い場所での使用は避けてください。また、本装置に水をかけないでください。火災や感電、故障の原因になります。
- 万一、煙が出ている、変な臭いがするなどの異常事態のまま使用すると、火災・感電の原因になります。すぐに、電源を遮断してください。煙が出なくなるのを確認してから、販売店または弊社営業所に修理をご依頼ください。お客様による修理は危険ですから絶対に行わないでください。

⚠ 警　告

- 本装置の分解・改造は、絶対にしないでください。感電や故障の原因になります。
- 電源コードが傷んだり、芯線の露出・断線などが見られるときはサービス実施店に交換を依頼してください。そのまま使用すると火災や感電の原因になります。
- 表示された電源電圧以外の電圧で使用しないでください。火災や感電の原因になります。
- 表示された電源周波数以外では使用しないでください。火災や感電の原因になります。
- 危険な可動部に、指や体の他の部分を近づけないでください。
- 万一、金属、水、液体などの異物が本装置内部に入ったときは、すぐに電源を切ってください。その後、必ずサービス実施店に連絡してください。そのまま使用すると火災や感電の原因になります。

- 本装置の近くまたは内部で可燃性のスプレーや引火性溶剤などを使用しないでください。引火による火災や感電の原因になります。
- 本装置の上や近くに花瓶、植木鉢、コップ、化粧品、薬品、水などの入った容器または小さな金属物を置かないでください。こぼれたり、中に入ったりすると、火災や感電の原因になります。

警告ラベルについて

本装置には、下記の警告ラベルが貼ってあります。警告ラベルの内容を十分理解してください。
なお、警告ラベルが汚れて読めなくなったり剥がれた場合は、新しい警告ラベルを販売店または弊社営業所にてお買い求めください。

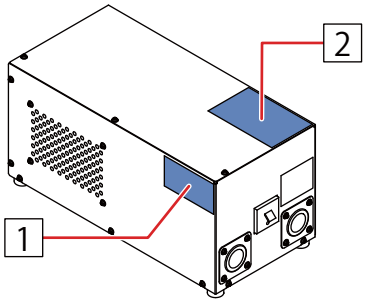

No.	ラベル	説明
1	M907768	電源の遮断方法について記載しています。
2	M907764	リレーボックス本体の上に乗らないでください。

本装置は2系統の電源供給を持ちます。
各部の電源遮断方法
①プリンタ本体：電源供給プラグを抜く
②リレーBOX入力1：屋内配線中に設けた外部遮断装置
リレーBOX近くに容易にアクセス可能な電源遮断装置（ブレーカー等）を屋内配線の中に設ける。

Multiple power sources
The power cutoff method
①Print unit:Remove the power plug of printer main unit
②RelayBOX (input1:Disconnect device (incorporated in the fixed wiring

A readily accessible disconnect device(such as circuit breaker) shall be incorporated in the fixed wiring

注　意
CAUTION
ATTENTION

上部に乗るな
DO NOT STEP ON TOP
NE GRIMPEZ PAS DESSUS

仕様

電源仕様		100V-240V/30A, 50/60Hz
設置環境	使用可能温度	20°C ～ 35°C
	相対温度	35 ～ 65%Rh(結露無きこと)

設置場所について

リレー BOX2（以下、本装置）を設置する前に設置スペースを確保してください。
設置スペース、電源配線の取回し状況に応じて本装置を適切な位置に設置します。
設置位置は使用するプリンタの取扱説明書を参照してください。

- 設置例：JV300
  下図の位置に本装置を設置します。

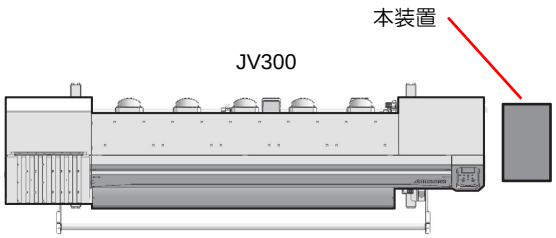

- 設置例：Tx400
  下図の位置に本装置を設置します。

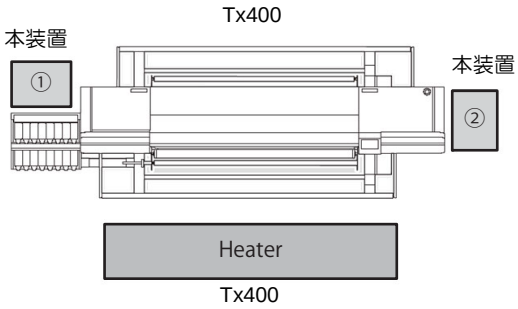

重要！
- 本装置の移設の際は、弊社営業所または販売店までご連絡ください。お客様が本装置の移設を行うと、故障や破損の原因になります。
  本装置の移設は、必ず専門の担当者にお任せください。

注意
- 本装置につまずいて転倒しないように注意してください。怪我や装置が破損する恐れがあります。
- 本装置に接続されているケーブルの抜き挿しは行わないでください。装置が破損する恐れがあります。
- 本装置の上に乗ったり、物を置かないでください。装置が破損する恐れがあります。

警告
- 本装置の設置は、お客さまが行うことはできません。サービスエンジニアまたは電気工事業者にお任せください。

電源を入れる / 切る

電源を入れる

1 プリンタの電源を入れる
- プリンタの電源 ON の手順にそって、電源を入れる。

2 リレー BOX2 のブレーカスイッチを確認する
- 装置正面にある、ブレーカのスイッチが ON 状態であることを確認する。

電源を切る

1 プリンタの電源を切る
- プリンタの電源OFFの手順にそって、電源を切る。

ヒーターの設定について

重要！
- プリンタによって本装置の設定方法が異なります。ここでは、300 シリーズ（JV300、CJV300、TS300P、Tx300P）と 500 シリーズ（TS500、Tx500、TS500P）、Tx400 シリーズでの設定方法について説明します。それ以外のプリンタの場合は各プリンタの取扱説明書を参照してください。

1）300 シリーズ、TS330-3200DS、TS200-1600 の設定方法

外部ヒーターの ON/OFF を設定します。

1 ローカルで FUNC1 (MENU) キーを押す。
- メニュー一覧が表示されます。

2 ▲ ▼ を押して“設定”(TS200-1600 は“メディア設定”) を選び、ENTER キーを押す。
- 設定メニューを表示します

3 ▲ ▼ を押して、“外部ヒーター”を選ぶ。

4 ENTER キーを押す。
- 「外部ヒーター」が選択されます。

5 ▲ ▼ を押して、“ON”を選ぶ。

6 ENTER キーを押す。

7 終了するとき、END/POWER キーを数回押す。

2）500 シリーズ、Tx400 シリーズの設定方法

外部ヒーターの ON/OFF を設定します。

1 ローカルで FUNC1 (MENU) キーを押す。
- メニュー一覧が表示されます。

2 ▲ ▼ を押して " マシンセッテイ " を選び、ENTER キーを押す。
- 「マシンセッテイ」が選択されます。

3 ▲ ▼ を押して、"ヒータセッテイ" を選ぶ。

4 ENTER キーを押す。
- 「ヒータセッテイ」が選択され、ヒータの「ON」または「OFF」が表示されます。

5 ▲ ▼ を押して、 " ON " を選ぶ。

6 ENTER キーを押す。
- ヒータが「ON」に設定されます。

7 終了するとき、END/POWER キーを数回押す。

ヒータ異常時の動作について

プリント中にヒータに異常を検出すると、エラー画面を表示します。

1）300 シリーズ、TS330-3200DS、TS200-1600 の場合
ヒータの異常には、次のものが考えられます
- ヒータの異常温度を検出した
- ヒータの転倒を検出した
- ヒータの接続が確認できない

```
ERROR  70e
ガイブヒーター  イジョウ
```

重要！
- ヒータ異常を検出した場合は、ヒータの修理が必要となります。
- ヒータの修理をしても、再度エラーが表示される場合は、本装置の修理が必要となります。
  その際は弊社サービスまたは、販売店にサービスコールしてください。

- 「ガイブ ヒーター イジョウ」のエラーが表示されていると、新規のプリントを行うことができません。
- 「ガイブ ヒーター イジョウ」のエラーを解除するには、本体とヒータとの接続が正しいか確認してください。再度エラーが表示される場合は、本装置またはヒータの修理が必要です。
- このエラーは、ヒータを使用しなくても巻き取りが可能な場合は、ヒータの設定を ＯＦＦ にすることで、プリントを行うことができます。
- 「ヒーターの設定について」を参照して、設定してください。

2）500 シリーズ、Tx400 シリーズの場合
ヒータの異常には、次のものが考えられます
- ヒータの異常温度を検出した
- ヒータの転倒を検出した

```
        !ヒータ  イシ゛ョウ
センタク                ：シュウリョウ
```

- ヒータの接続が確認できない

```
   !ヒータ  セツゾ゛ク  イシ゛ョウ
センタク                ：シュウリョウ
```

重要！
- ヒータ異常を検出した場合は、ヒータの修理が必要となります。
- ヒータの修理をしても、再度エラーが表示される場合は、本装置の修理が必要となります。
  その際は弊社サービスまたは、販売店にサービスコールしてください。

1 ▲ ▼ を押して " シュウリョウ " または " ケイゾク " を選ぶ。
- プリントを中止する場合
  " シュウリョウ " を選択します。
  " シュウリョウ " を選択すると、プリント中のデータを削除して、ローカル画面になります。
- そのままプリントする場合
  " ケイゾク " を選択します。
  " ケイゾク " を選択すると、「マシンセッテイメニュー」の「ヒータセッテイ」が "OFF" の状態になります。リモート表示になり、プリントを再開します。

2 ENTER キーを押す。
- 選択に従って、動作します

- 「！ ヒータ イジョウ」「！ ヒータ セツゾク イジョウ」のエラーが表示されていると、新規のプリントを行うことができません。
- 「！ ヒータ イジョウ」のエラーを解除するには、本装置またはヒータの修理が必要です。
- 「！ ヒータ セツゾク イジョウ」のエラーを解除するには、プリンタ本体とヒータとの接続が正しいか確認してください。再度エラーが表示される場合は、本装置またはヒータの修理が必要です。
- このエラーは、ヒータを使用しなくても巻き取りが可能な場合は、ヒータの設定を ＯＦＦ にすることで、プリントを行うことができます。
- 「ヒーターの設定について」を参照して、設定してください。

ワーニングメッセージについて

以下のメッセージが追加されます。

１）300 シリーズ、TS330-3200DS、TS200-1600

エラーメッセージ	原　　因	対処方法
ERROR 70e ガイブ ヒーター イジョウ	ヒータの異常温度を検出した	ヒータ側の電源を OFF にし、 温度を下げてください。 解決しない場合は、 弊社サービスまたは販売店にサービスコールしてください。
	ヒータの転倒を検出した	転倒センサユニットの傾きを確認してください。 解決しない場合は、 弊社サービスまたは販売店にサービスコールしてください。
	ヒータの接続が確認できない	プリンタとヒータとの接続を確認してください。 解決しない場合は、 弊社サービスまたは販売店にサービスコールしてください。

２）500 シリーズ、Tx400 シリーズ

エラーメッセージ	原　　因	対処方法
!ヒータ イシ゛ョウ センタク :シュウリョウ	ヒータの異常温度を検出した	弊社サービスまたは販売店にサービスコールしてください。
!ヒータ イシ゛ョウ センタク :ケイソ゛ク		
!ヒータ セツソ゛ク イシ゛ョウ センタク :シュウリョウ	ヒータの接続が確認できない	プリンタ本体とヒータとの接続を確認してください。 解決しない場合は、 弊社サービスまたは販売店にサービスコールしてください。
!ヒータ セツソ゛ク イシ゛ョウ センタク :ケイソ゛ク		

トラブルシュート

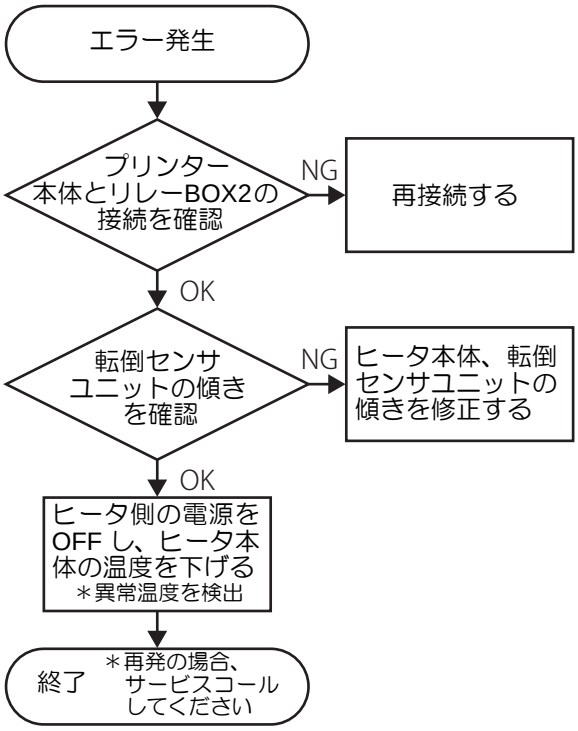
エラー発生
プリンター
本体とリレーBOX2の
接続を確認
NG
再接続する
OK
転倒センサ
ユニットの傾き
を確認
NG
ヒータ本体、転倒
センサユニットの
傾きを修正する
OK
ヒータ側の電源を
OFF し、ヒータ本
体の温度を下げる
＊異常温度を検出
終了
＊再発の場合、
サービスコール
してください

MEMO

D203060-11-31102025
All Rights Reserved.
© MIMAKI ENGINEERING CO., LTD.
KM